MARK	DESCRIPTION	NAME	DATE
△			

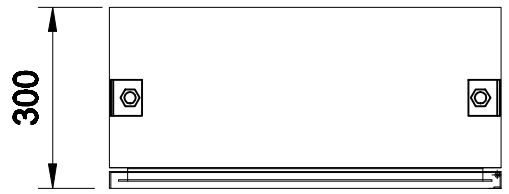

顶部

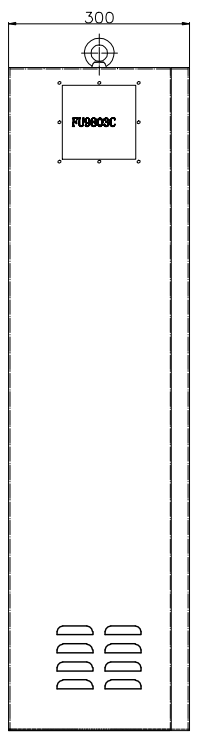

左侧面

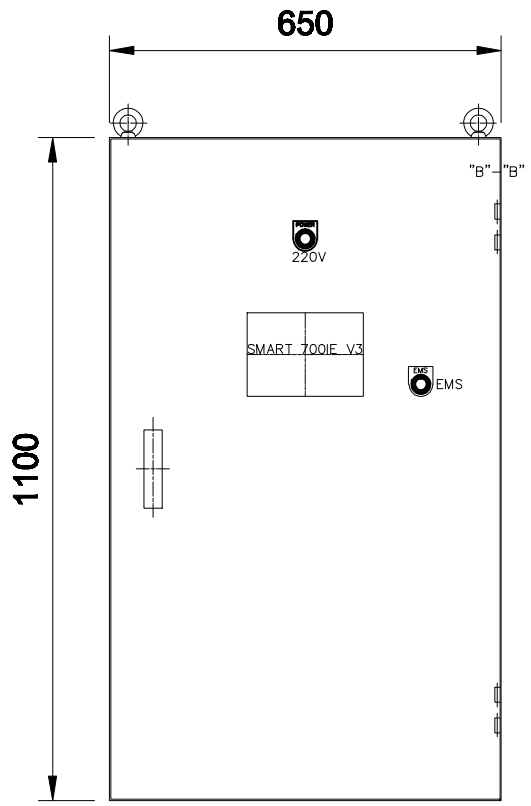

正面

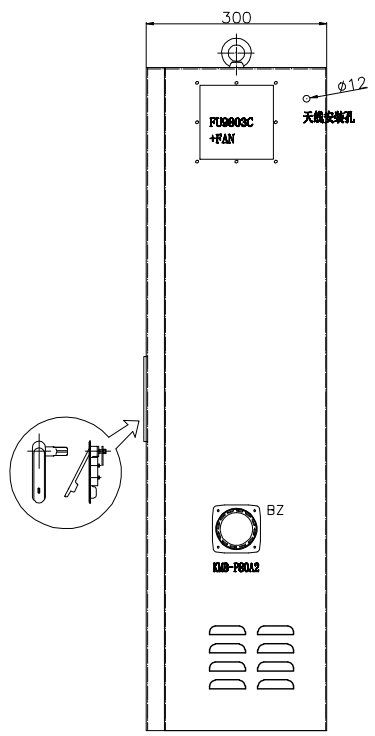

右侧面

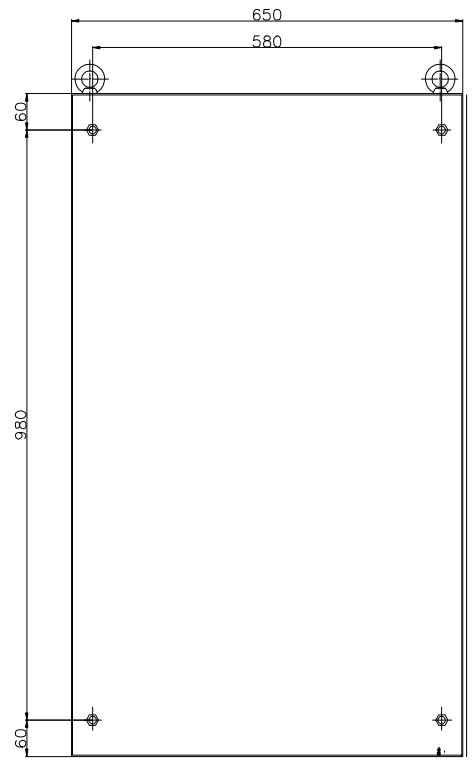

装配图

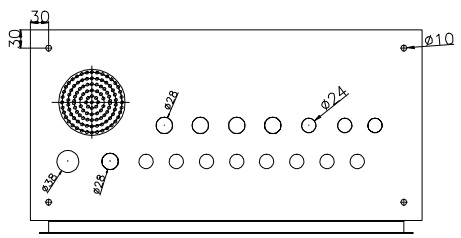

底部

青岛韩一机电有限公司	PROJECT 热水机-溴化锂机组	DWG TITLE 外形&布局图	REV. NO.	DATE 2021.8.13	SCALE NONE	NO.	DESCRIPTION	MATERIAL	Q'TY	WEIGHT	REMARKS
			△	DRAWN / DESIGNED 刘志彬 / CHECKED			PLANT ASS'Y DRWN NO.	19HY-P302			
							MACHINERY DRWN NO.	-			